CONFIGURAÇÃO DE PENAS P/ PLOTAGEM

COR		ESP.
1	07	0,1
2	07	0,2
3	07	0,3
4	07	0,4
5	07	0,5
6	07	0,6
7	07	0,25
8	07	0,09
9	07	0,15
140	140	0,15
162	162	0,15

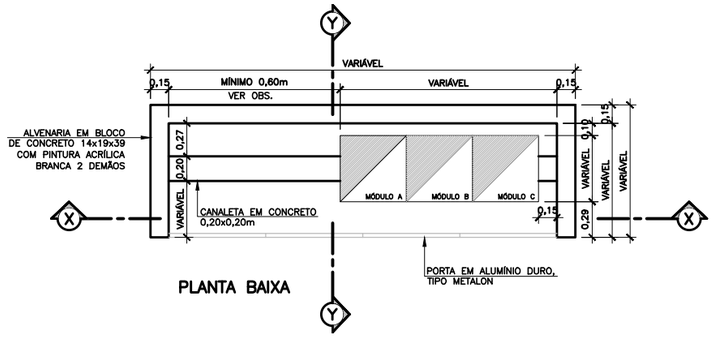

PLANTA BAIXA

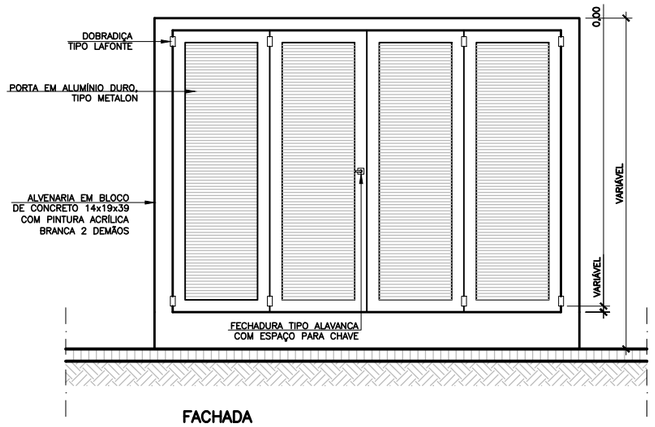

FACHADA

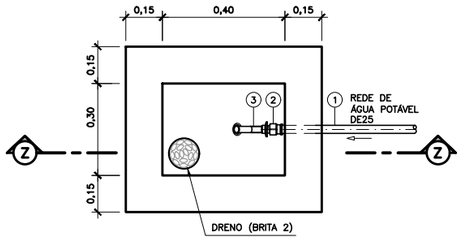

PLANTA

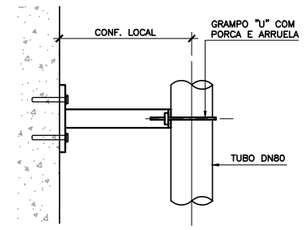

VISTA LATERAL

OBSERVAÇÕES:

1. DIMENSÕES VARIÁVEIS A SEREM DEFINIDAS EM PROJETO ELÉTRICO.
2. AS DIMENSÕES COM VALORES DEFINIDOS ATENDEM NECESSIDADES MÍNIMAS PARA OPERAÇÃO E MANUTENÇÃO E PODERÃO SER MODIFICADAS, CONFORME ESPAÇO FÍSICO DISPONÍVEL PARA INSTALAÇÃO E DEMANDAS ESPECÍFICAS, A SEREM DEFINIDAS EM PROJETO ELÉTRICO.

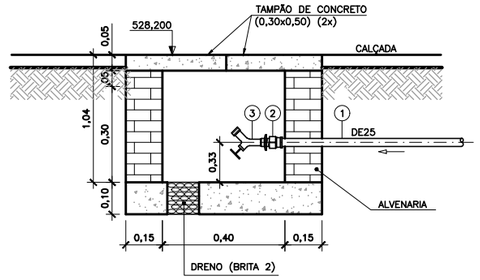

CORTE Z–Z

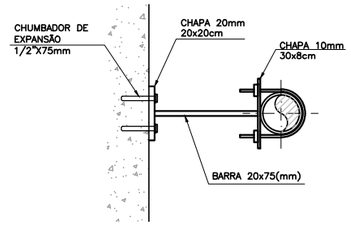

VISTA SUPERIOR

DETALHE DA ABRAÇADEIRA

SEM ESCALA

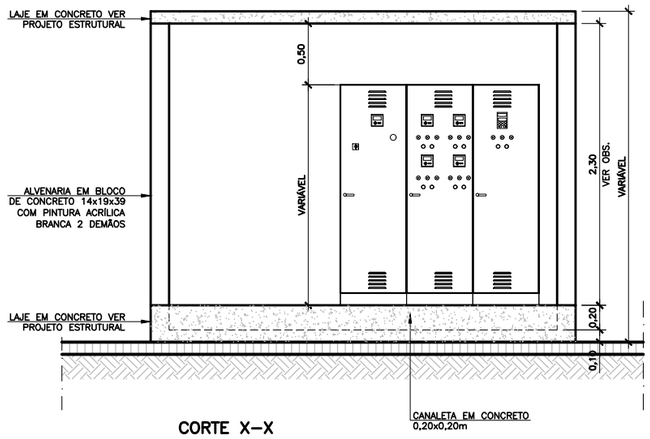

CORTE X–X

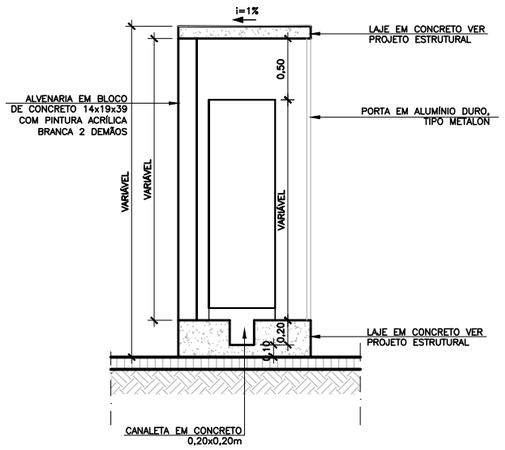

CORTE Y–Y

ABRIGO DO PAINEL ELÉTRICO – DETALHES

ESCALA: 1/25

LISTA DE MATERIAL – PONTO DE ÁGUA						
ÍTEM	DISCRIMINAÇÃO	UNID.	MATERIAL	DN (mm)	QUANT.	OBS
1	TUBO PVC SOLDÁVEL	M	PVC	25	1,00	
2	LUVA PVC SOLDÁVEL E COM ROSCA	PÇ	PVC	25x3/4"	01	
3	TORNEIRA PARA JARDIM COM ROSCA	PÇ	PVC	3/4"	01	

DETALHE DA CAIXA PARA PONTO DE ÁGUA (TORNEIRA DE JARDIM)

ESCALA 1/10

NOTAS:

1. COTAS E ELEVAÇÕES EM METRO, DIÂMETRO EM MILÍMETRO, EXCETO ONDE INDICADO.
2. PARA REDE COLETORA BACIA A, VER DESENHO Nº B–029–000–94–5–XX–0001 AO 0003.
3. PARA URBANIZAÇÃO, VER DESENHO Nº B–029–000–91–5–XX–0001.
4. PARA VISTA SUPERIOR, VER DESENHO Nº B–029–000–91–5–XX–0002.
5. PARA PLANTA BAIXA E LISTA DE MATERIAL, VER DESENHO Nº B–029–000–91–5–XX–0003.
6. PARA CORTES, VER DESENHO Nº B–029–000–91–5–XX–0004.

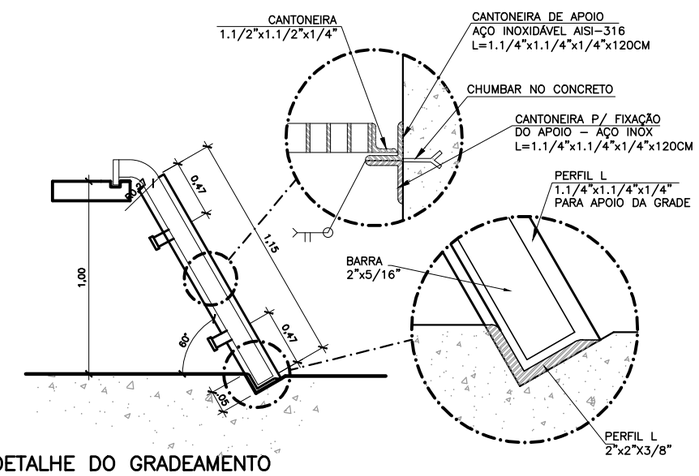

DETALHE DO GRADEAMENTO

SEM ESCALA

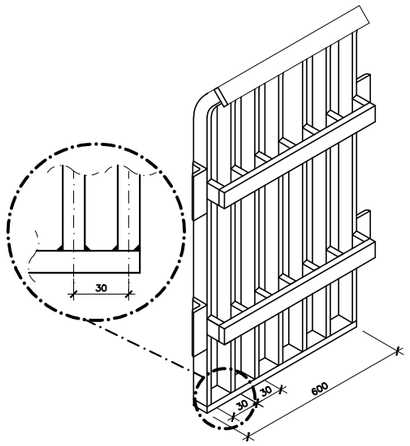

PERSPECTIVA DO GRADEAMENTO

SEM ESCALA
COTAS EM MILÍMETRO

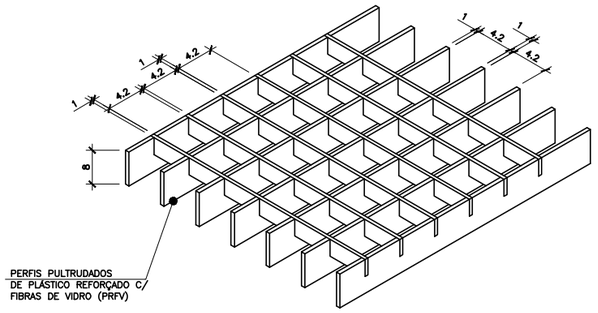

DETALHE TÍPICO – GRADE DE PISO

SEM ESCALA – COTAS EM CENTÍMENTROS

ESTE DESENHO É PROPRIEDADE DA COMPANHIA ESPÍRITO SANTENSE DE SANEAMENTO – CESAN E NÃO PODE SER COPIADO SEM SUA AUTORIZAÇÃO.

NÚMEROS	TÍTULOS
PRINCIPAIS DESENHOS DE REFERÊNCIA	

Nº	LOCAL	DISCRIMINAÇÃO	DES.	DIV.	GER.	DATA
REVISÃO						

CANCELA E SUBSTITUI O DESENHO NÚMERO:

CANCELADO E SUBSTITUÍDO PELO DESENHO NÚMERO:

CENTRO DE DOCUMENTAÇÃO
RECEBIDO: / /
Nº DOC.: ASS.:
APROVAÇÃO CESAN:
ASS.: MATR.:
UNID.: DATA: / /
ESTA APROVAÇÃO NÃO ISENTA A CONTRATADA DE SUAS RESPONSABILIDADES LEGAIS.

EMINENTE: Consórcio SDV

PROJETADO: FERNANDA PROVEDEL ZAMBOM	COORDENADOR: PEDRO ANTONIO PASSOS DE OLIVEIRA
CREA: 20790/D REGIÃO: ES	CREA: 4869/D REGIÃO: BA
DESENHO: TÂNIA	Nº DES. PROJETISTA: B–5–SDV–009–91–XX–005
DATA: 14 / 05 /2022	
RESPONSÁVEL TÉCNICO: PEDRO ANTONIO PASSOS DE OLIVEIRA	
CREA: 4869/D REGIÃO: BA ART Nº 0820220032090 DATA: 23/02/2022	

EMISSÃO CESAN	DATAS
PROJETADO:	
CREA:	
DESENHADO:	
VERIFICADO: E–DPE ENGº JOSÉ CELSO MOTTA	
DIVISÃO: E–DPE ENGª VIVIANE MICHELE BERNARDONE	
GERÊNCIA: E–GPJ ENGª AMANDA CAMPAGNARO PEREIRA BRAGATTO	

CESAN

MUNICÍPIO: ALTO RIO NOVO | DISTRITO: SEDE | BAIRRO: –

NOME DO EMPREENDIMENTO: AMPLIAÇÃO DO SISTEMA DE ESGOTAMENTO SANITÁRIO DE ALTO RIO NOVO

TÍTULO: SES DE ALTO RIO NOVO – ELEVATÓRIA DE ESGOTO BRUTO
PROJETO HIDRÁULICO – EEEB–A
DETALHES

ESCALA:	FOLHA:	Nº CESAN	REV:
INDICADA	05 / 05	B–029–000–91–5–XX–0005	00